NEW!

高速電源切換器 ACSS　ラックマウント 50A

5kVAをラインナップ！

システム停止せず無瞬断で切換可能

- AC100V 50Aまで対応した次世代型高速電源切換器
- 大切な機器の電源を簡単に二重化
- 省エネかつ安全設計
- 冷却ファン無しの自然冷却方式を採用
- 電源の種類(商用、UPS、発電機)問わず、ご使用いただけます

用途例

⇒　大切な機器の電源を二重化したい時

⇒　給電中のUPSをメンテナンスのために切り離し、他電源に置き換えたい時

⇒　計画停電などの長時間停電に備えて、別系統電源や発電機などに置き換えたい時

⇒　再生可能エネルギーと商用電源を切り換えたい時

導入例

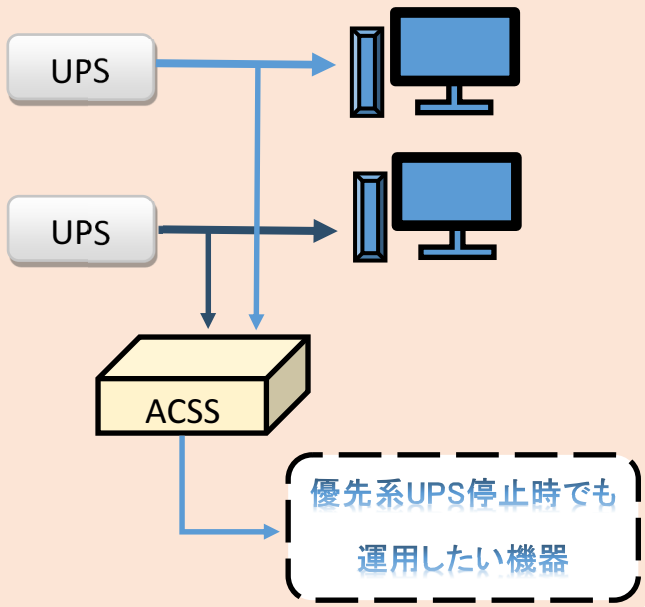

導入例

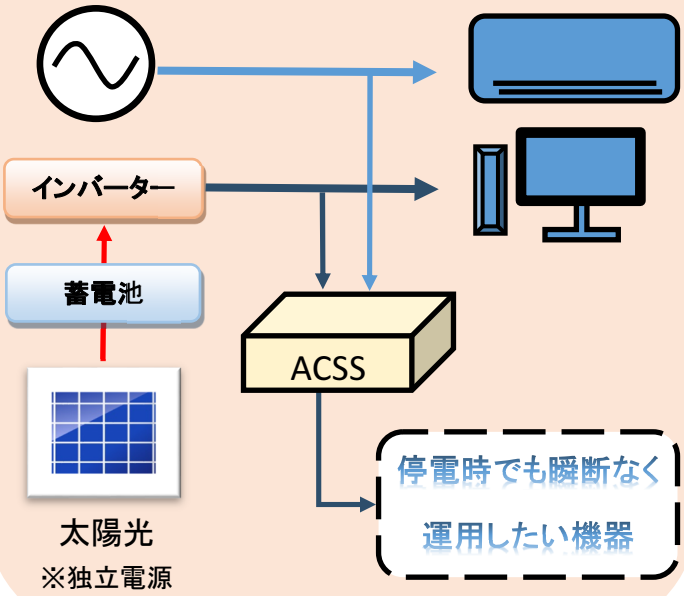

株式会社 高田製作所

TAKADA WORKS CO., LTD.

仕様

項目	規格	備考
定格容量	50A	
周囲温度	0～40℃	
相対湿度	45～85%	
定格	連続	
冷却方式	自然冷却	
運転方式	A系給電・B系待機 or B系給電・A系待機	現用給電 予備待機方式
切換方式	電子スイッチ	
切換線数	2線切換	
切換時間	5msec以内	現用停電時
	無瞬断	現用自動復帰時 手動切換時
入力相数	単相2線	
定格電圧	100V	90～110V
定格周波数	50 or 60Hz	±3Hz

バイパスユニット搭載

保守点検や部品交換が必要の際に、負荷給電を停止することなく切換器本体から切り離せます。

（イメージ）

ACSSラインナップ

シリーズ	相数	定格電圧	定格容量	構造
ACSS	単相2線	AC100V	10A～50A	自立型 ラック型 組込型
		AC200V	30A	

※カスタム品も承っております。お問い合わせください。

外形図

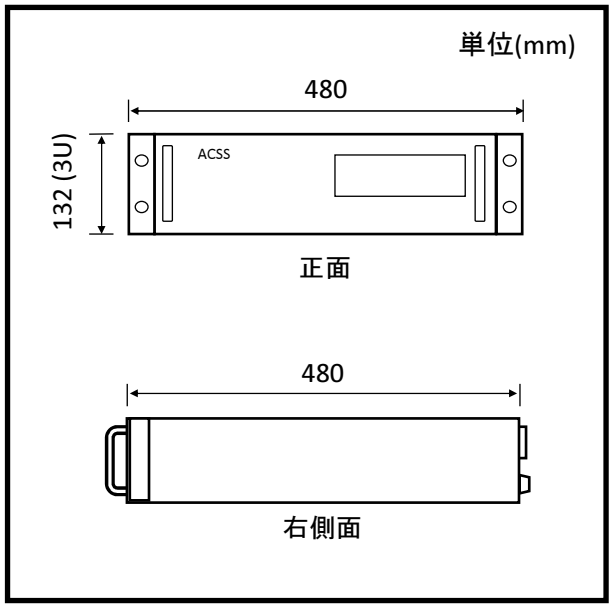

構成

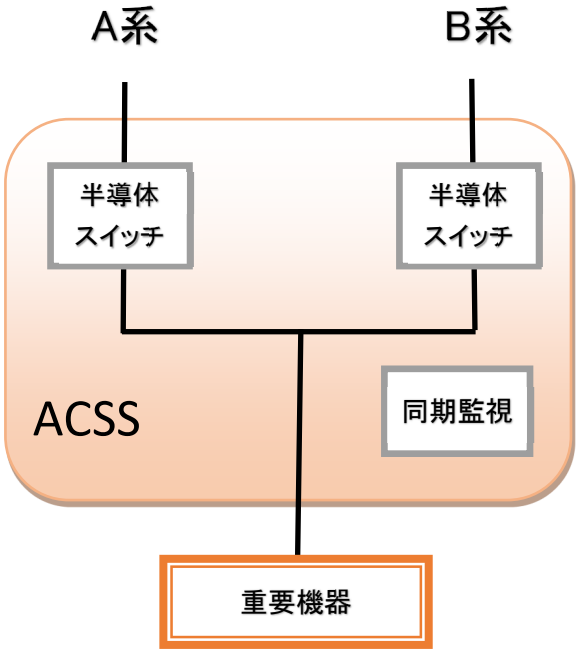

株式会社 高田製作所
TAKADA WORKS CO., LTD.

〒113-0021
東京都文京区本駒込6-1-10
TEL:(03)3946-2566 FAX:(03)3946-2557

■本カタログに記載の仕様は予告なく変更する場合がありますのでご了承ください。

■本製品のご使用に起因する事故が発生しても、ご使用機器故障に対する損害およびその他二次的な波及損害を含む全ての損害補償には応じかねます。